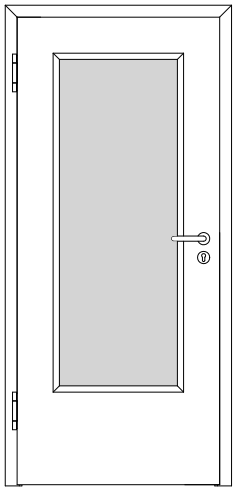

A_SD_TB-FU-1FLG_SH_GEF_SD-42-LA.pdf

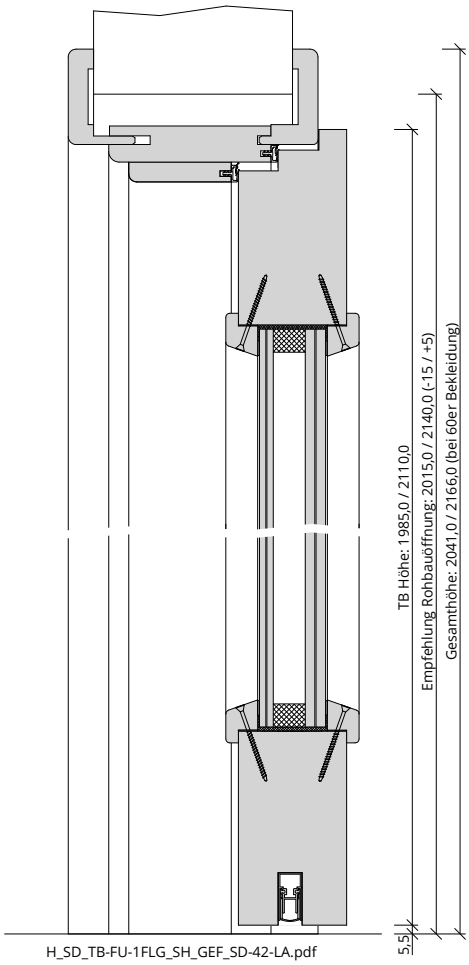

H_SD_TB-FU-1FLG_SH_GEF_SD-42-LA.pdf

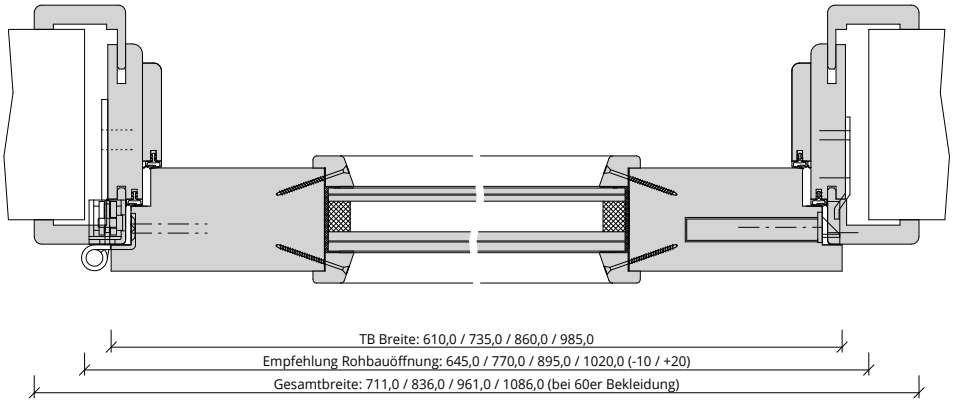

Q_SD_TB-FU-1FLG_SH_GEF_SD-42-LA.pdf