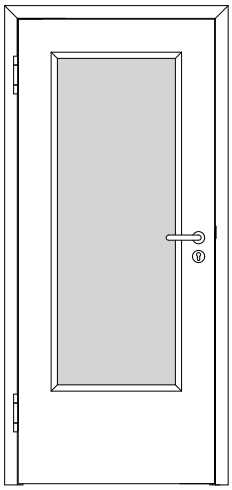

A_SD_TB-BLO-1FLG_SH_STU_SD-42-LA.pdf

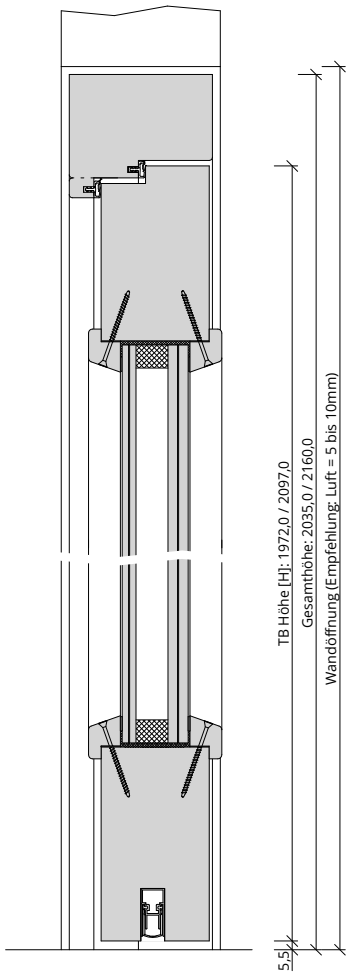

H_SD_TB-BLO-1FLG_SH_STU_SD-42-LA.pdf

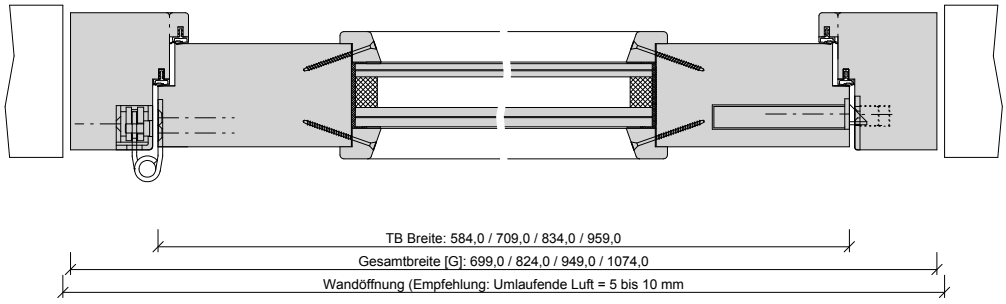

Q_SD_TB-BLO-1FLG_SH_STU_SD-42-LA.pdf