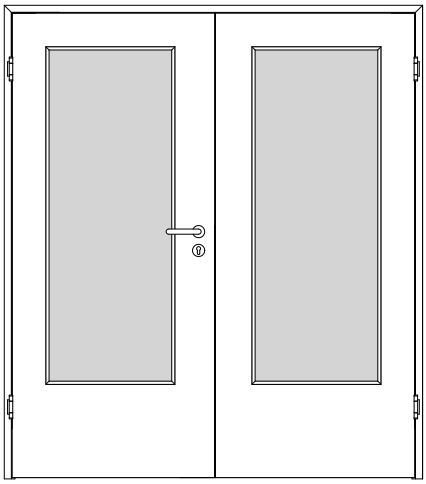

A_DT_TB-LA_ST_STU-2FLG.PDF

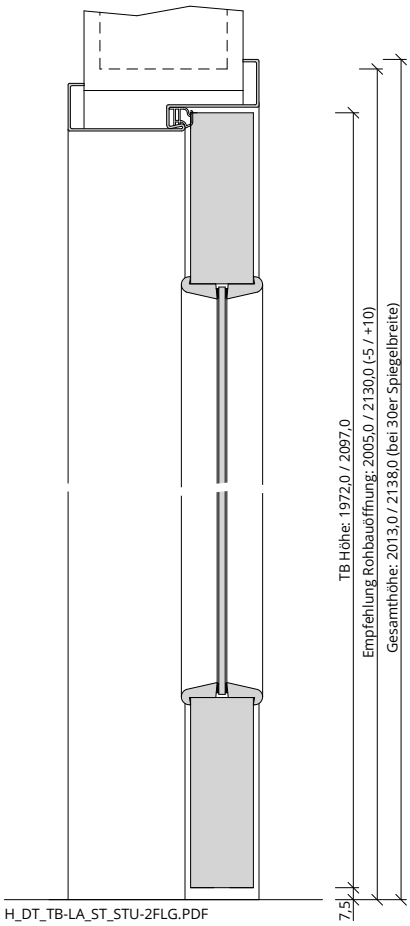

H_DT_TB-LA_ST_STU-2FLG.PDF

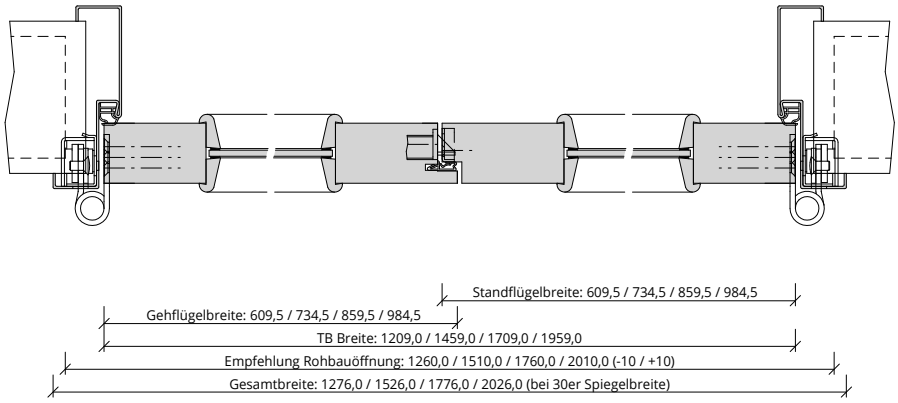

Q_DT_TB-LA_ST_STU-2FLG.PDF