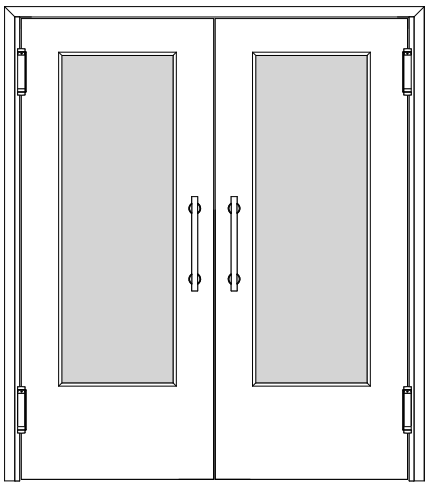

A_PT_TB-LA_BLO_2FLG.pdf

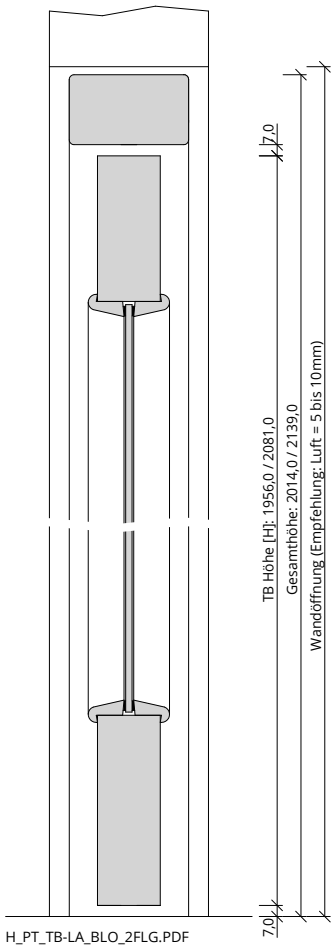

H_PT_TB-LA_BLO_2FLG.PDF

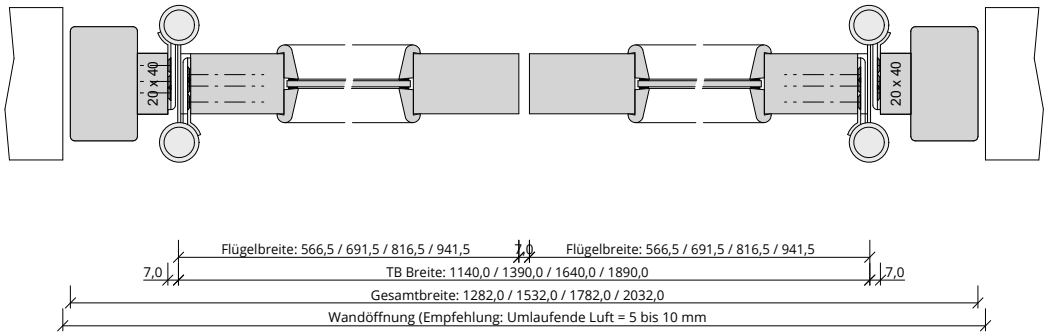

Q_PT_TB-LA_BLO_2FLG.pdf