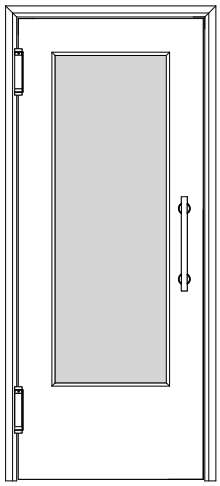

A_PT_TB-LA_ST_1FLG.PDF

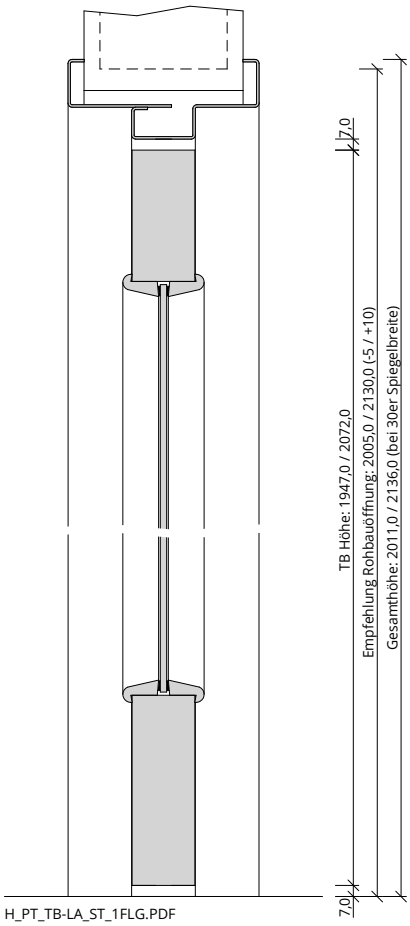

H_PT_TB-LA_ST_1FLG.PDF

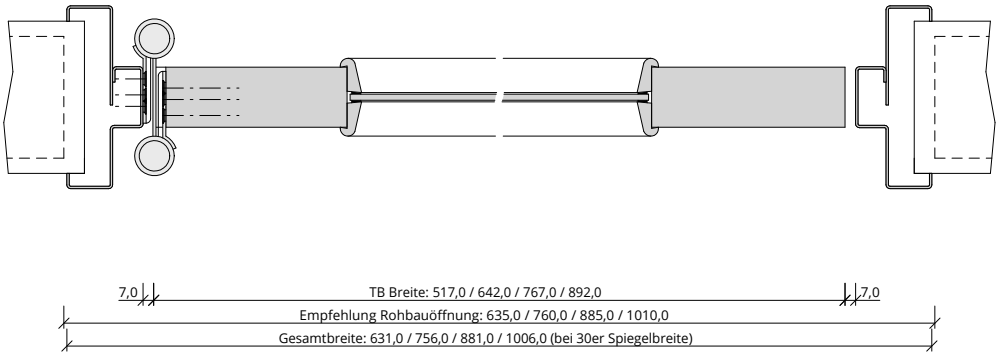

Q_PT_TB-LA_ST_1FLG.pdf