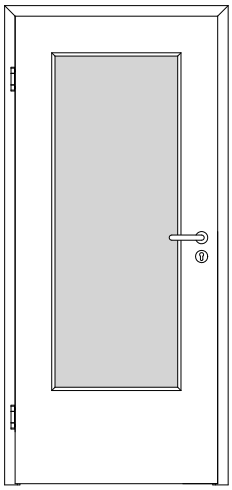

A_DT_TB-LA_BLO_GEF-1FLG.PDF

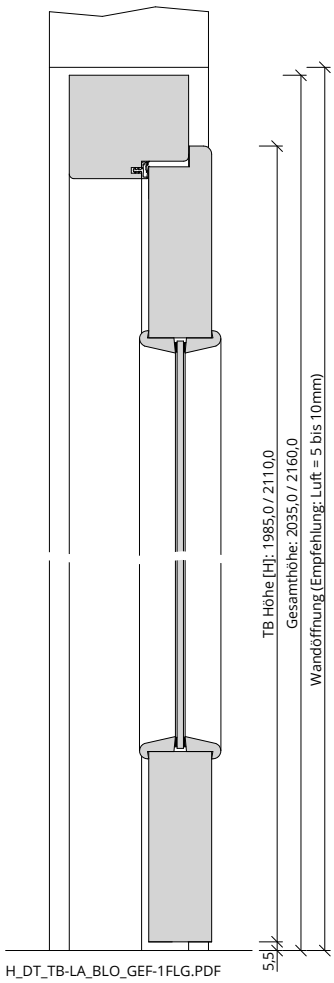

H_DT_TB-LA_BLO_GEF-1FLG.PDF

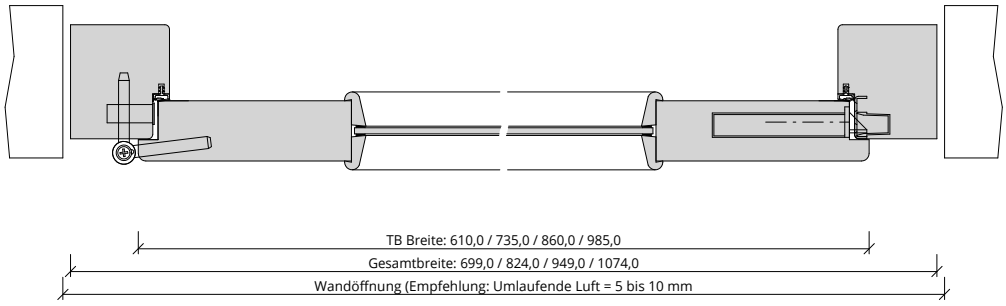

Q_DT_TB-LA_BLO_GEF-1FLG.PDF