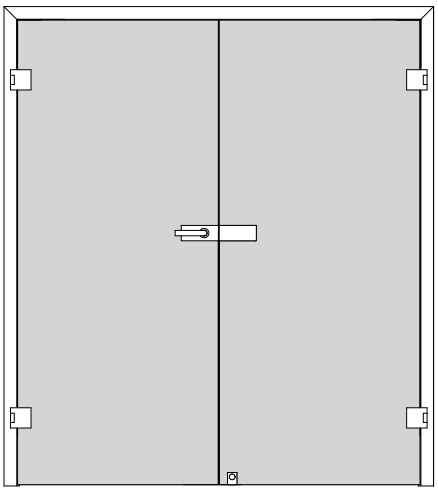

A_DT_GG_BLO_2FLG.PDF

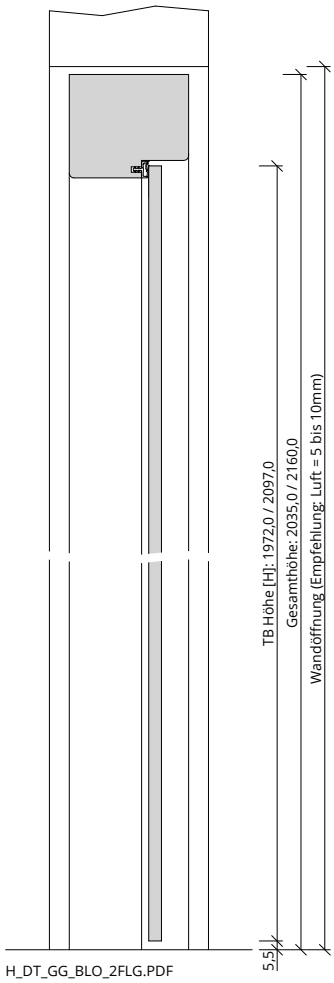

H_DT_GG_BLO_2FLG.PDF

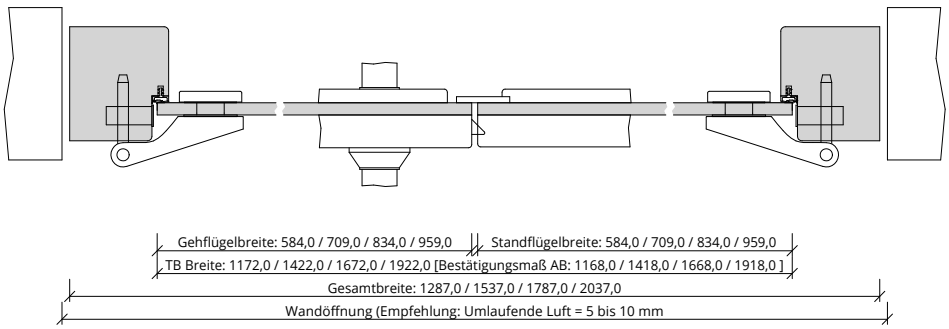

Q_DT_GG_BLO_2FLG.PDF