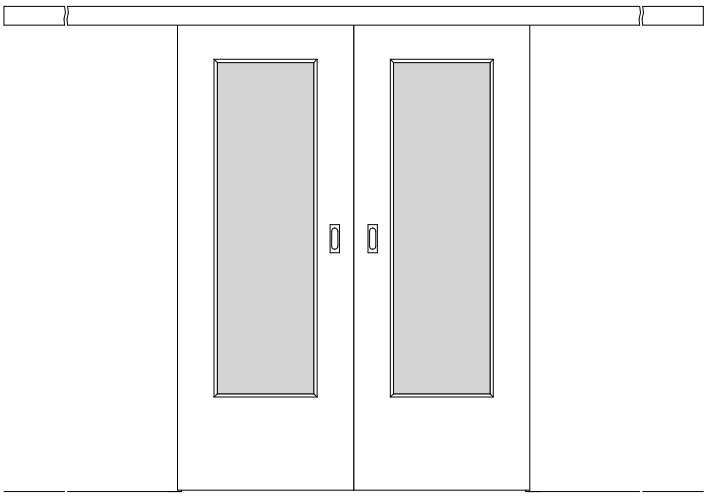

A_SCH_KLASSIK-AL-OAK_TB-LA_OZ-2FLG.PDF

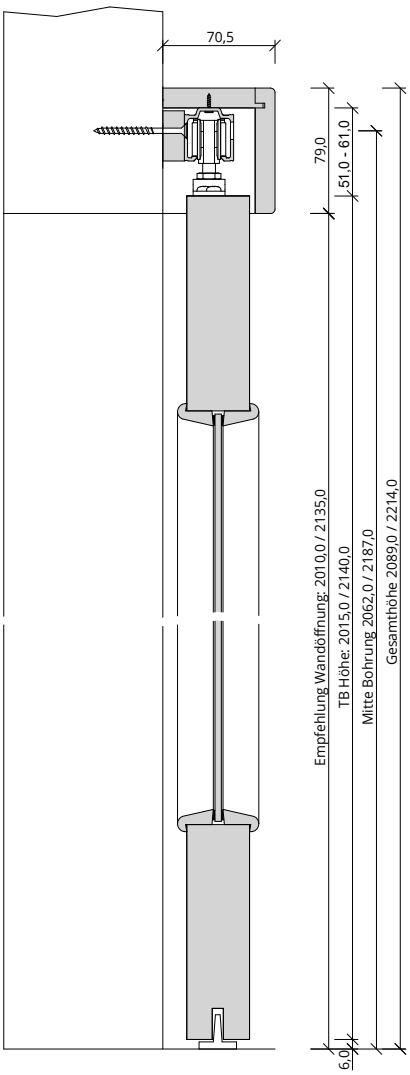

H_SCH_KLASSIK-AL-OAK_TB-LA_OZ-2FLG.pdf

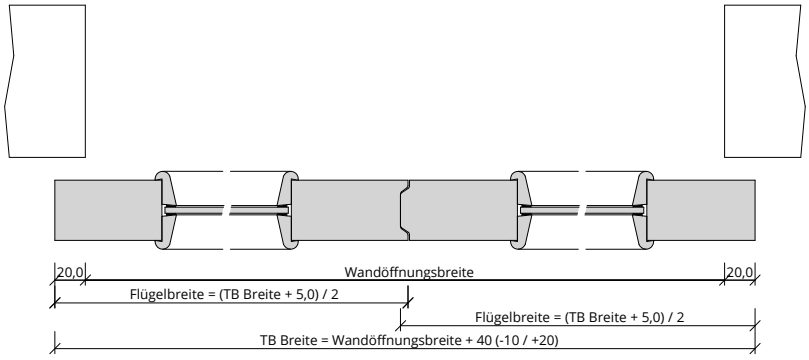

Q_SCH_KLASSIK-AL-OAK_TB-LA_OZ-2FLG.pdf