PRÜM
Türen die zu mir passen

Bestellvorlage 22

Stahlzarge - sturzhoch

Firma/Kd.-Nr.: Kom.: Datum:

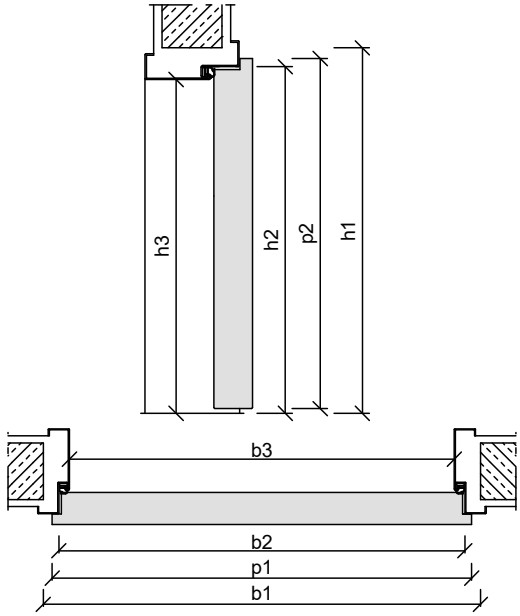

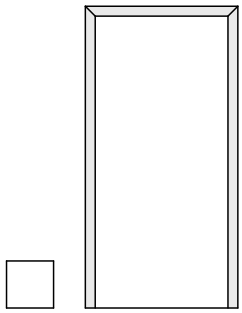

sturzhoch

Maßgruppe		Breite / Höhe			
Rohbau-nennmaß	b1	635	760	885	1010
	h1	2000/ 2125	2000/ 2125	2000/ 2125	2000/ 2125
Zargen-falzmaß	b2	591	716	841	966
	h2	1983/ 2108	1983/ 2108	1983/ 2108	1983/ 2108
lichtes Maß	b3	561	686	811	936
	h3	1968/ 2093	1968/ 2093	1968/ 2093	1968/ 2093
Türblatt-maß	p1	610	735	860	985
	p2	1985/ 2110	1985/ 2110	1985/ 2110	1985/ 2110

☐ Umfassungszarge (Mauerwerk) ☐ Eckzarge (Mauerwerk) ☐ Blockzarge 1-schalig (Mauer-/Leichtbauwand) ☐ Blockzarge 2-schalig (Mauer-/Leichtbauwand)

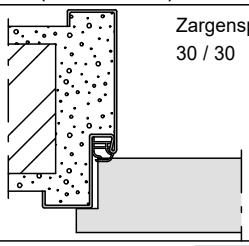

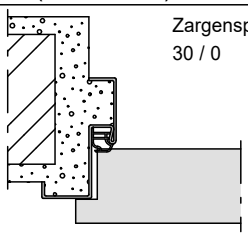

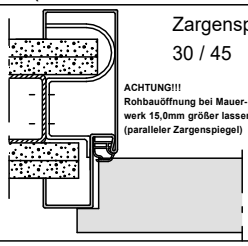

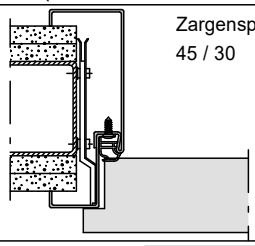

Wandstärke: ☐ Bodeneinstand: ja ☐ nein ☐ Bandtyp: ☐

Mauerwerk: ☐ Leichtbauwand: ☐ DIN links ☐ DIN rechts ☐

TB Breite ☐ 610 ☐ 735 ☐ 860 ☐ 985 Sonderbreite ☐

TB Höhe ☐ 1985 ☐ 2110 Sonderhöhe ☐ Oberfläche: ☐

Zusatzleistungen:
Bei Elementen mit E-Öffner ist auf der Türblattseite immer ein Zargenspiegel von 45,0mm erforderlich.

Stand: 05.06.2025

Zeichnungs-download