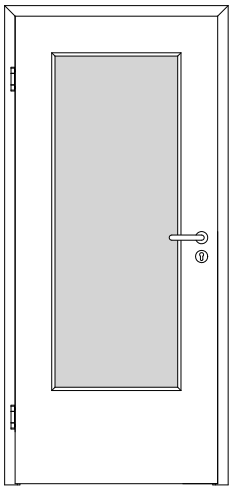

A_SD_TB-BLO-1FLG_SH_GEF_SD-32-LA.PDF

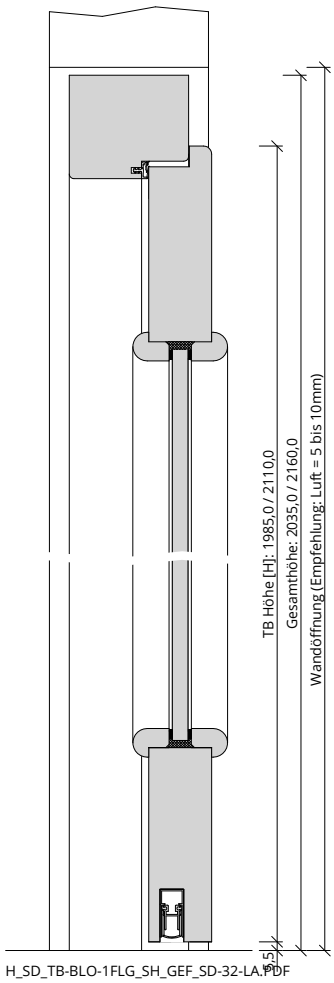

H_SD_TB-BLO-1FLG_SH_GEF_SD-32-LA.PDF

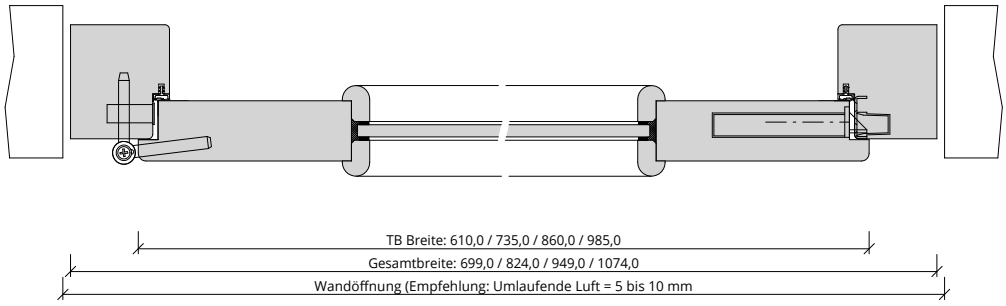

Q_SD_TB-BLO-1FLG_SH_GEF_SD-32-LA.PDF