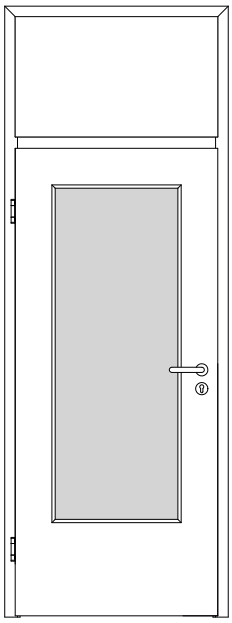

A_SD_TB-BLO-1FLG_OBMKMQ_GEF_SD-32-LA.PDF

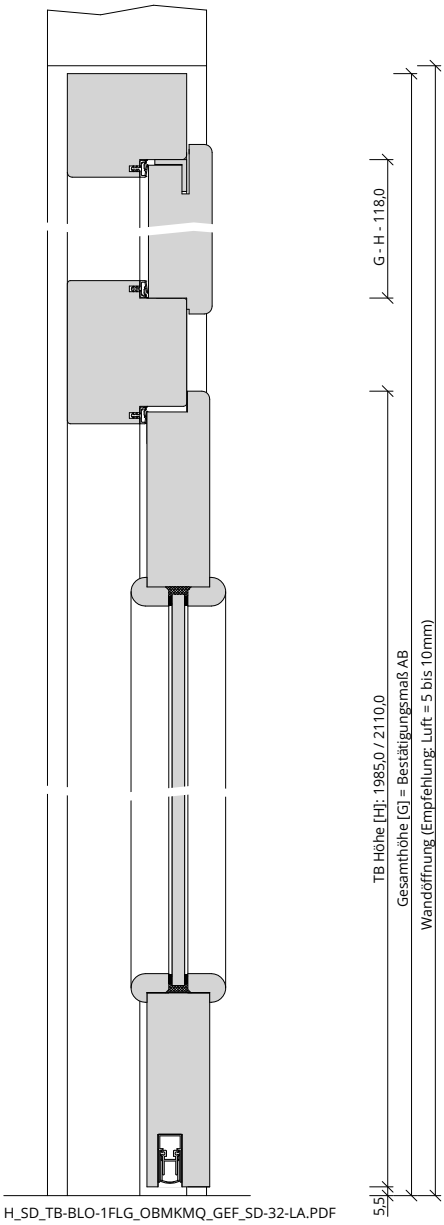


H_SD_TB-BLO-1FLG_OBMKMQ_GEF_SD-32-LA.PDF

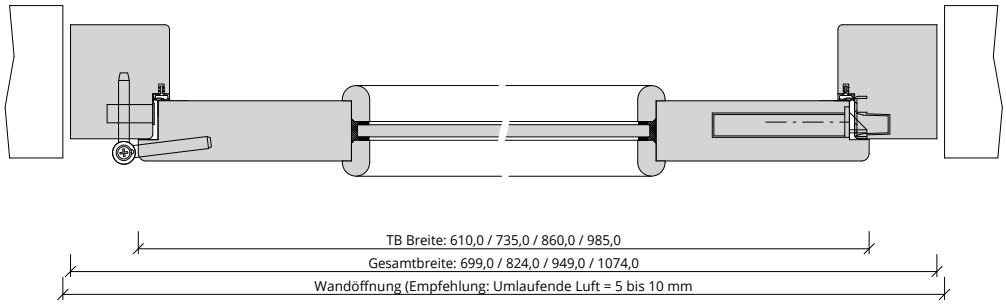


Q_SD_TB-BLO-1FLG_OBMKMQ_GEF_SD-32-LA.PDF