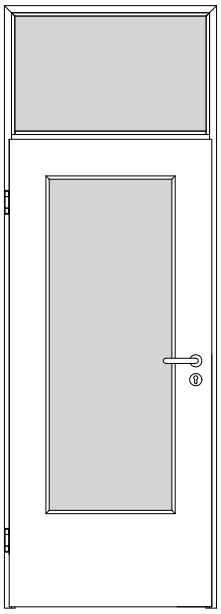

A_SD_TB-ST-1FLG_OLMKMQ_GEF_SD-37-LA.PDF

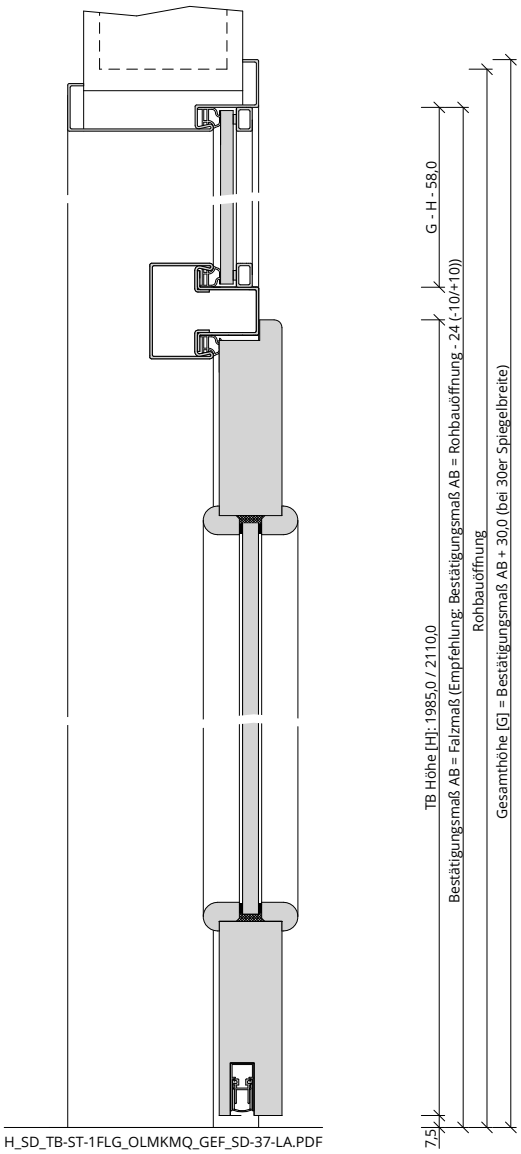

H_SD_TB-ST-1FLG_OLMKMQ_GEF_SD-37-LA.PDF

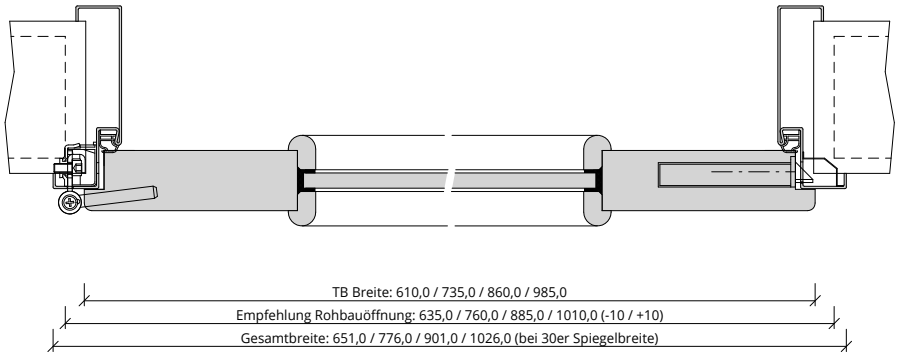

Q_SD_TB-ST-1FLG_OLMKMQ_GEF_SD-37-LA.PDF