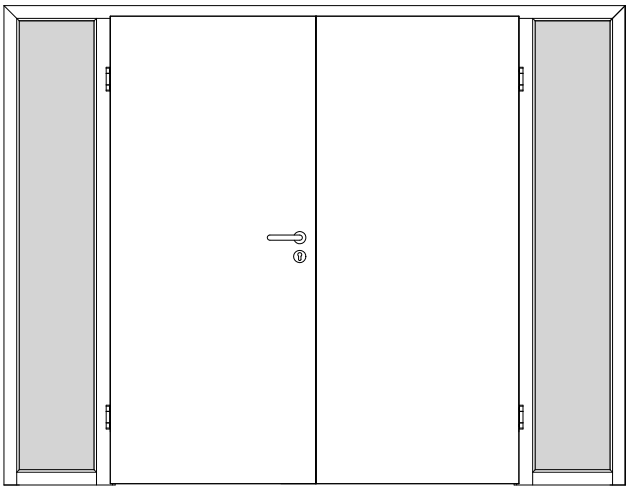

A_SD_TB-BLO-2FLG_WF2_GEF_SD-37-2.PDF

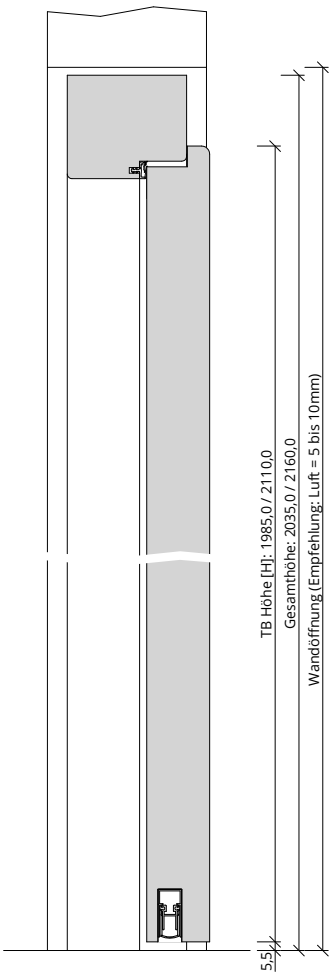

H_SD_TB-BLO-2FLG_WF2_GEF_SD-37-2.PDF

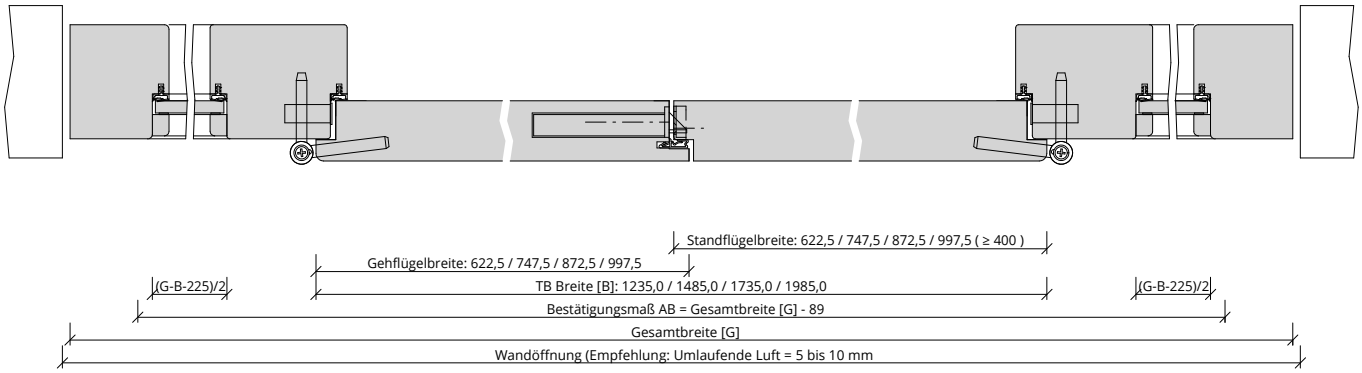

Q_SD_TB-BLO-2FLG_WF2_GEF_SD-37-2.pdf