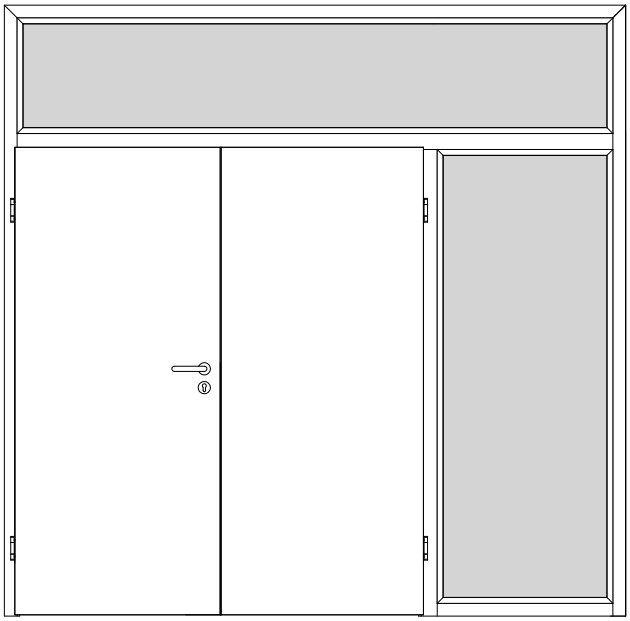

A_SD_TB-BLO-2FLG_WF3_GEF_HSD-43-2.PDF

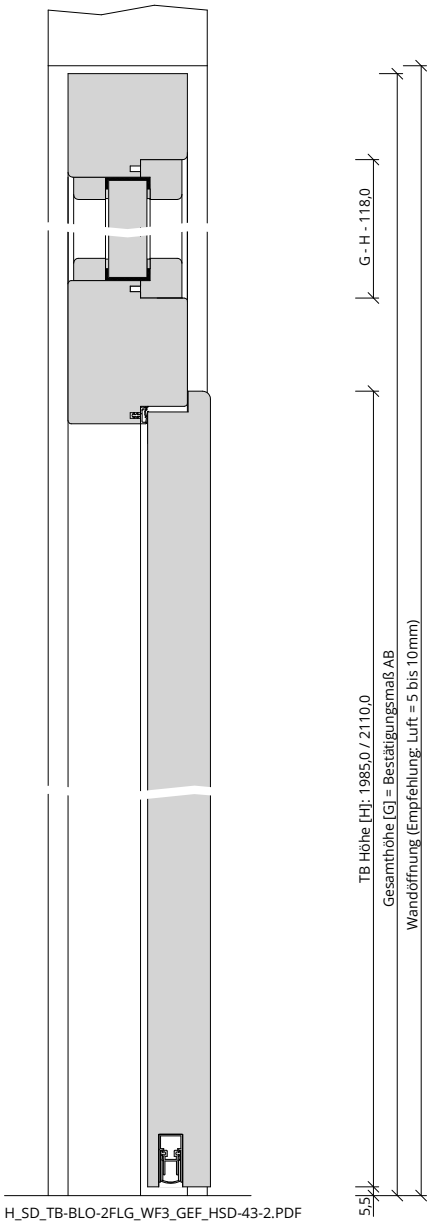

H_SD_TB-BLO-2FLG_WF3_GEF_HSD-43-2.PDF

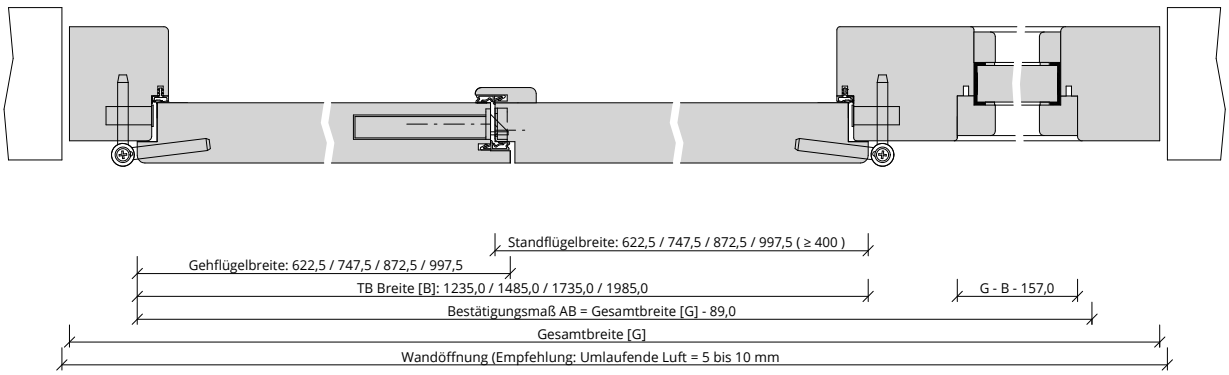

Q_SD_TB-BLO-2FLG_WF3_GEF_HSD-43-2.pdf