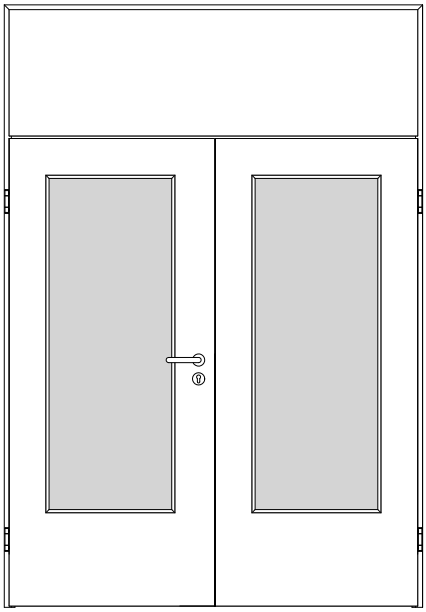

A_SD_TB-ST-2FLG_OBMKMQ_GEF_SD-37-2-LA.PDF

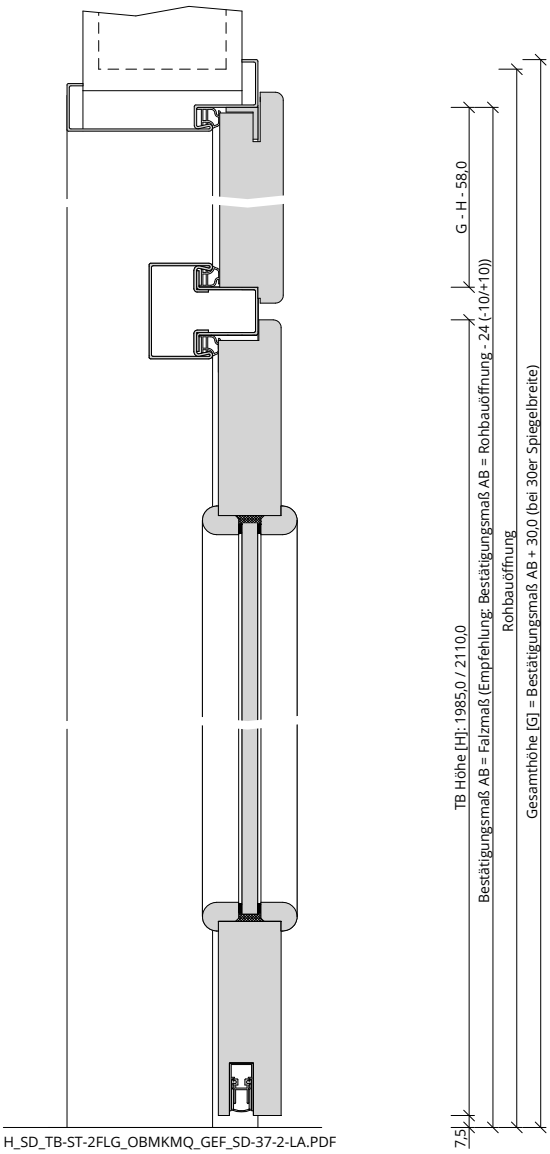

H_SD_TB-ST-2FLG_OBMKMQ_GEF_SD-37-2-LA.PDF

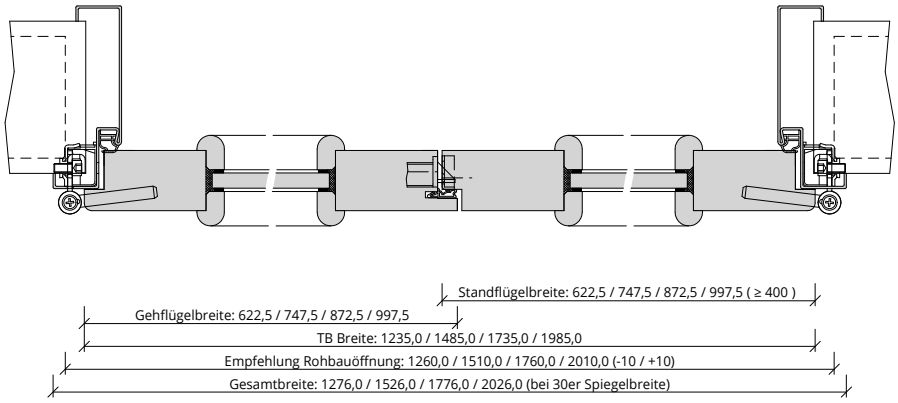

Q_SD_TB-ST-2FLG_OBMKMQ_GEF_SD-37-2-LA.pdf