PRÜM
Türen die zu mir passen

PRÜM Türenhandbuch

Türenhandbuch

Funktionstüren » Feuerschutz

Türblatt + Türfutter (2-flg.) » Oberblende mit Kämpfer » stumpf » FS 30-2-LA RD (T30 RS SK1)

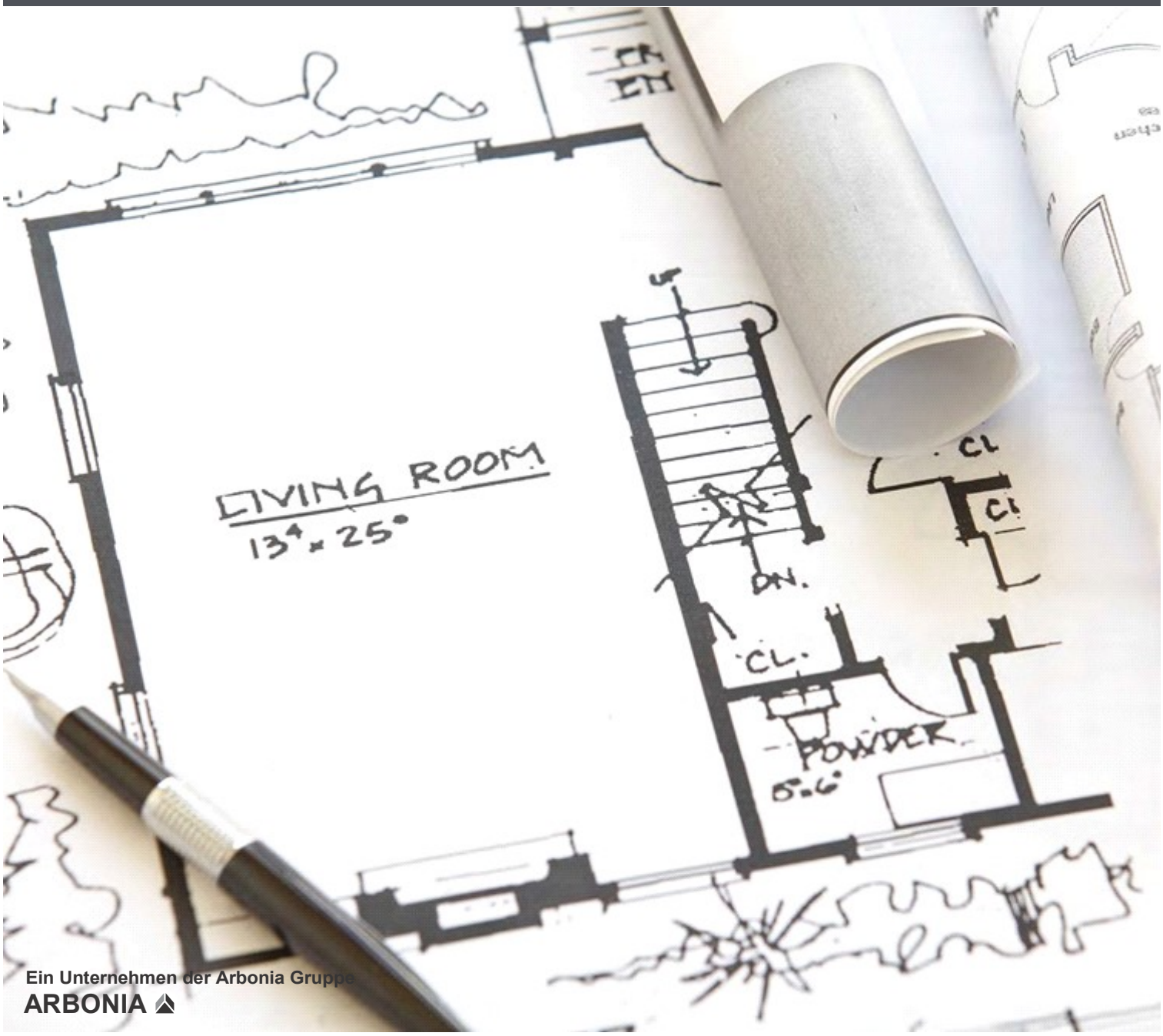

Ein Unternehmen der Arbonia Gruppe
ARBONIA

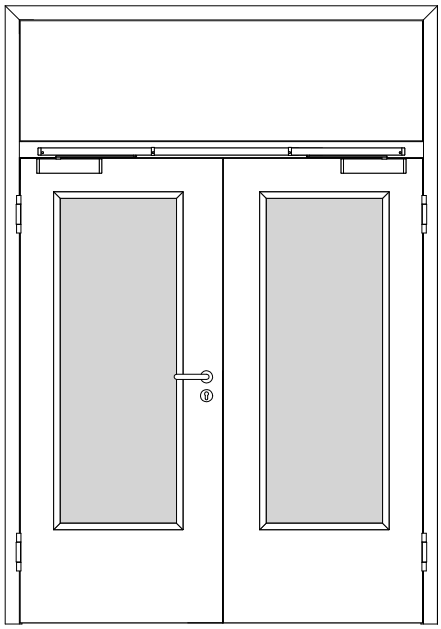

A_FS_TB-FU-2FLG_OBMKMQ_STU_FS-30-2-LA-RD.pdf

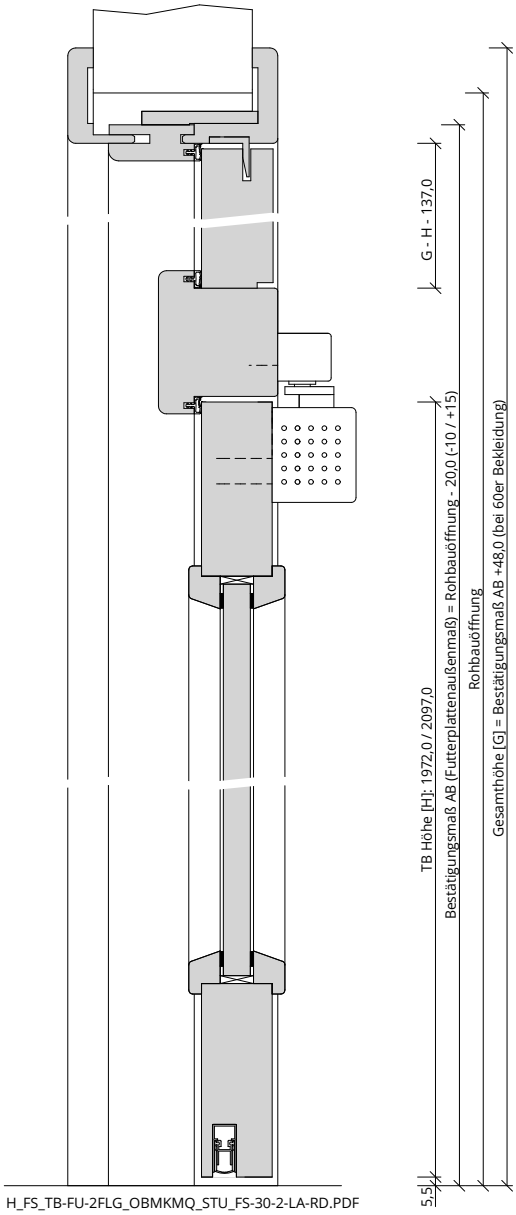

H_FS_TB-FU-2FLG_OBMKMQ_STU_FS-30-2-LA-RD.PDF

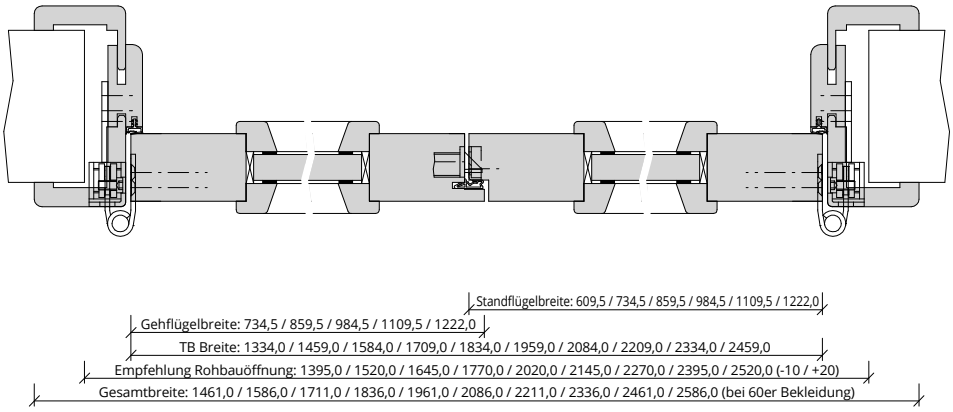

Q_FS_TB-FU-2FLG_OBMKMQ_STU_FS-30-2-LA-RD.pdf

Klassifizierung

Feuerschutz	T30 nach DIN 4102-5 / AbZ Z-6.20-2095
Rauchschutz	RS2 nach DIN 18095
Schallschutz	Rw >= 32dB nach DIN 4109
Klimaklasse	KL2 (Prüfklima b nach DIN EN 1121) (Aufbemusterung KL3 möglich)
PEFC	85% PEFC ZERTIFIZIERT DINC-PEFC-COC-000620 (je nach Oberfläche)
FSC®	FSC® MIX TUVDC-COC-100620 (massive Kämpfer)

PRÜM-Produktsortiment

BASIC	nicht möglich
STANDARD	[ ] TB-DA, [ ] TB-DQ, [ ] DIN-LA, [ ] TB-LA1, [ ] TB-LA2, [ ] TB-LA2-S, [ ] TB-LA2-B, [ ] TB-LA3, [ ] TB-LA3-S, [ ] TB-LA3-B
STIL	nicht möglich
ELEGANCE	[ ] Classic: nicht möglich, [ ] Profila: möglich (LA als Sonder), [ ] Modena: ohne LA möglich, [ ] Primo: ohne LA möglich
LIFESTYLE	Blackline
ROYAL	Alle Varianten (Ausnahme: LA4, LA5)
GANZGLAS	nicht möglich

Konstruktionsmerkmale Türblatt

Türblatt	FS 30-2-LA RD, Feuerschutztür T30 nach DIN 4102-5, Kartonverpackt
Beanspruchungsgruppe	Klasse S (RAL MEB-S)
DTB-Maße stumpf (bxh)	1334 - 2459 x 1722 - 2222 (Standflügel mind. 500 / Gehflügel mind. 700)
Kürzbarkeit	nicht kürzbar
Dicke	ca.45,0mm
Flächengewicht	ca. 36,0 kg/m² (je nach Variante und Lichtausschnitt)
Innenlage	Spanplatte FPY
Rahmen	Massivholzrahmen mit Stabilisator und 3-seitigem Brandschutzstreifen
Absperrung	HDF- Platte
Falz	stumpf, mittig gefälzt, Standflügel mit Dichtungsprofil
Kantenprofil	[ ] Stumpf EC, [ ] Premiumkante PK2 (Oberblende 3-seitig PK2, Unterkante Dünnkante)
Bodendichtung	absenkbare Bodendichtung
Schloss	FS-Schloss mit PZ-Stanzung (9/65/72), Standflügel mit Falztreibriegelschloss
Schließblech Standflügel	Standard- Schließblech silber
Bänder	Anschraubband mit 160mm Bandlänge, matt vernickelt
Drückergarnitur	nach DIN 18273, Kunststoff schwarz, U-Form, lose beigelegt
Türschließer	nach DIN EN 1154 mit Gleitschiene und mechanischer Schließfolgeregelung, lose beigelegt
Kennzeichnung	gemäß Zulassung, Typenschild im Falz auf der Bandseite
Lichtausschnitt	LA mit Leiste Typ TL (fertig verglast)
Glas Türblatt	[ ] Brandschutzglas (ohne UV-Schutz), [ ] Brandschutzglas (UV-Schutz 1-seitig)
Oberblende	Aufbau wie Türblatt, Sonderfalz, Höhe lt. Zulassung: 200 - 1000
Oberflächenart TB	[ ] CPL, [ ] G-TEC®, [ ] Lack, [ ] Schichtstoff, [ ] Linoleum (kein FSC/PEFC)

Konstruktionsmerkmale Zarge

Zarge	Türfutter mit Oberblende mit Kämpfer mit Querstück für 2-flügelige Türen
Abmessungen	Gesamthöhe bis ca. 2700 mm je nach Türfutter (Baurichtmaß lt. Zulassung max. 3000 mm)
Material	Futterteile aus 22mm, Bekleidung aus 12mm Spanplatte (Falzbekl. B1)
Kämpfer	Kern aus Massivholz, Querschnitt 90 x 75
Verstellbereich Zierbekleidung	Wandstärke =100mm: +15/-5mm / Wandstärke >100mm: +10/-10mm
Schließblech	Flachschließblech für Obenverriegelung
Bandaufnahme	Aufnahmeelement für Objektbänder, verstärkt, 3D- Verstellung
Dichtung	eingezogenes akustisches Dichtungsprofil
Kantenform	[ ] Rund RU (60/80mm), [ ] Eckig EC (50/55/60/80mm)
Wandstärke	100, 125, 145, 165, 185, 205, 225, 245, 270, 290, 310, 330 (Zulassung beachten!)
Oberflächenart Zarge	[ ] CPL, [ ] G-TEC®, [ ] Lack, [ ] Schichtstoff